Catalogue

LORENTZ_PS2-4000_c-sj60-2-2_ pi_fr_ver310210 1
LORENTZ_PS2-4000_hre-05hhl_ pi_fr_ver310210 3
LORENTZ_PS2-4000_hre-14hl_ pi_fr_ver310210 5
LORENTZ_PS2-4000_hre-32_ pi_fr_ver310210 7
LORENTZ_PS2-4000_c-sj3-32_ pi_fr_ver310210 9
LORENTZ_PS2-4000_c-sj5-25_ pi_fr_ver310210 11
LORENTZ_PS2-4000_c-sj8-15_ pi_fr_ver310210 13
LORENTZ_PS2-4000_c-sj17-4_ pi_fr_ver310210 15
LORENTZ_PS2-4000_c-sj30-2_ pi_fr_ver310210 17
LORENTZ_PS2-4000_c-sj42-2_ pi_fr_ver310210 19
LORENTZ_PS2-4000_c-sj60-1_ pi_fr_ver310210 21

PS2-4000 C-SJ60-2-2

Système de pompe solaire immergée pour puits 6"

Gamme de systèmes

Chute	max. 16 m
Débit	max. 61 m³/h

Données techniques

Contrôleur PS2-4000

- Commande et surveillance
- Entrées de commande pour protection contre le fonctionnement à sec, commande à distance, etc.
- Protection contre inversion de polarité, surcharge et surchauffe
- MPPT (Maximum Power Point Tracking) intégré
- Integrated Sun Sensor

Puissance	max. 4,0 kW
Tension d'entrée	max. 375 V
Optimal Vmp**	> 238 V
Intensité du moteur	max. 14 A
Efficacité	max. 98 %
Temp. ambiante	-40...50 °C
Classe de protection	IP68

Moteur ECDRIVE 4000-C

- Entretien minimal, moteur DC sans balais
- Rempli d'eau
- Matériel de haute qualité, acier inoxydable: AISI 304/316
- Moteur sans électronique à l'intérieur

Puissance nominale	4,0 kW
Efficacité	max. 92 %
Vitesse du moteur	900...3 300 rpm
Classe d'isolation	F
Classe de protection	IP68
Submersion	max. 150 m

Extrémité de la pompe PE C-SJ60-2-2

- Clapet anti-retour
- Matériel de haute qualité, acier inoxydable: AISI 304
- Centrifugal pump

Efficacité	max. 60 %

Pompe PU4000 C-SJ60-2-2 (Moteur, Extrémité de la pompe)

Diamètre de forage	min. 6,0 in
Température de l'eau	max. 50 °C

Normes

CE 2006/42/EC, 2004/108/EC, 2006/95/EC

IEC/EN 61702:1995, IEC/EN 62253 Ed.1

Les logos indiquent les autorisations obtenues pour cette gamme de produits. Les produits sont commandés et livrés selon les autorisations propres aux exigences du marché.

**Vmp: Tension MPP en condition de test standard (STC) : rayonnement solaire 1 000 W/m², température des cellules 25 °C

BERNT LORENTZ GmbH
Siebenstuecken 24, 24558 Henstedt-Ulzburg,
Germany, Tel +49 (0)4193 8806-700, www.lorentz.de

Sun. Water. Life.

Créé par LORENTZ COMPASS 3.1.0.210
Toutes les caractéristiques techniques et informations sont fournies de bonne foi. Un risque d'erreur existe et les produits peuvent être modifiés sans préavis.Les photos peuvent varier des produits réels selon les exigences et les réglementations du marché local.

PS2-4000 C-SJ60-2-2

Système de pompe solaire immergée pour puits 6"

Graphique de la pompe

Vmp* > 238 V

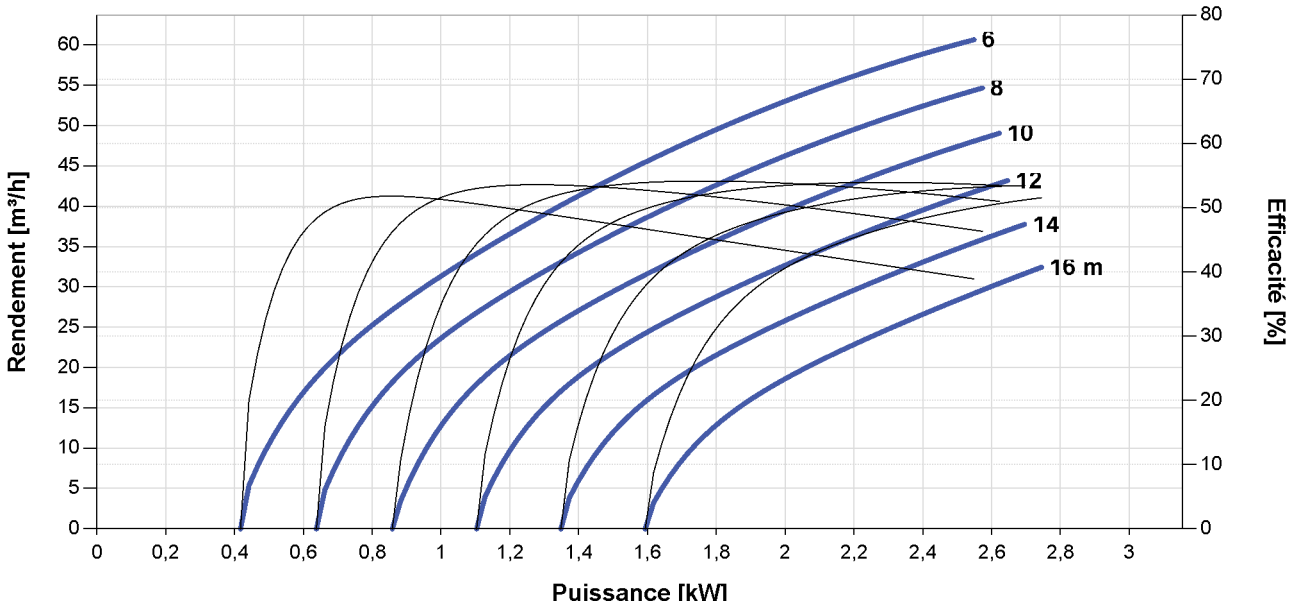

Dimensions et poids

Contrôleur

H1 = 352 mm
H2 = 333 mm
W1 = 207 mm
W2 = 170 mm
W3 = 164 mm
D1 = 124 mm

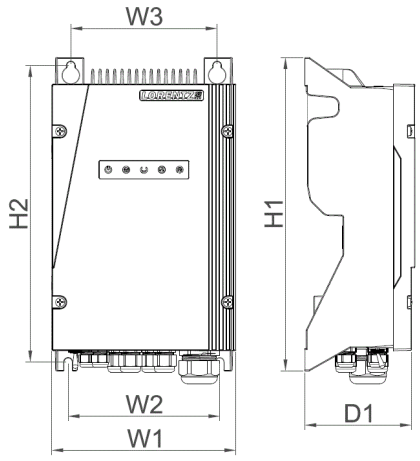

Pompe

A = 726 mm
B = 245 mm
C = 481 mm
D = 96 mm
E = 150 mm
S = 4 in

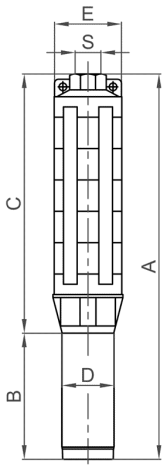

	Poids net
Contrôleur	6,1 kg
Pompe	19 kg
Moteur	10 kg
Extrémité de la pompe	9,0 kg

*Vmp: Tension MPP en condition de test standard (STC) : rayonnement solaire 1 000 W/m², température des cellules 25 °C

BERNT LORENTZ GmbH
Siebenstuecken 24, 24558 Henstedt-Ulzburg,
Germany, Tel +49 (0)4193 8806-700, www.lorentz.de

Sun. Water. Life.

Créé par LORENTZ COMPASS 3.1.0.210
Toutes les caractéristiques techniques et informations sont fournies de bonne foi. Un risque d'erreur existe et les produits peuvent être modifiés sans préavis.Les photos peuvent varier des produits réels selon les exigences et les réglementations du marché local.

PS2-4000 HRE-05HHL

Système de pompe solaire immergée pour puits 4"

Gamme de systèmes

Chute	max. 450 m
Débit	max. 0,92 m³/h

Données techniques

Contrôleur PS2-4000

- Commande et surveillance
- Entrées de commande pour protection contre le fonctionnement à sec, commande à distance, etc.
- Protection contre inversion de polarité, surcharge et surchauffe
- MPPT (Maximum Power Point Tracking) intégré
- Integrated Sun Sensor

Puissance	max. 4,0 kW
Tension d'entrée	max. 375 V
Optimal Vmp**	> 238 V
Intensité du moteur	max. 14 A
Efficacité	max. 98 %
Temp. ambiante	-40...50 °C
Classe de protection	IP68

Moteur ECDRIVE 4000-HRE

- Entretien minimal, moteur DC sans balais
- Rempli d'eau
- Matériel de haute qualité, acier inoxydable: AISI 304/316
- Moteur sans électronique à l'intérieur

Puissance nominale	4,0 kW
Efficacité	max. 92 %
Vitesse du moteur	900...3 300 rpm
Classe d'isolation	F
Classe de protection	IP68
Submersion	max. 150 m

Extrémité de la pompe PE HRE-05HHL***

- Clapet anti-retour
- Matériel de haute qualité, acier inoxydable: AISI 304/316
- Helical rotor pump

Efficacité	max. 71 %

Pompe PU4000 HRE-05HHL (Moteur, Extrémité de la pompe)

Diamètre de forage	min. 4,0 in
Température de l'eau	max. 50 °C

Normes

CE 2006/42/EC, 2004/108/EC, 2006/95/EC

IEC/EN 61702:1995, IEC/EN 62253 Ed.1

Les logos indiquent les autorisations obtenues pour cette gamme de produits. Les produits sont commandés et livrés selon les autorisations propres aux exigences du marché.

**Vmp: Tension MPP en condition de test standard (STC) : rayonnement solaire 1 000 W/m², température des cellules 25 °C

***Préciser la plage de température à la commande

BERNT LORENTZ GmbH
Siebenstuecken 24, 24558 Henstedt-Ulzburg,
Germany, Tel +49 (0)4193 8806-700, www.lorentz.de

Sun. Water. Life.

Créé par LORENTZ COMPASS 3.1.0.210
Toutes les caractéristiques techniques et informations sont fournies de bonne foi. Un risque d'erreur existe et les produits peuvent être modifiés sans préavis.Les photos peuvent varier des produits réels selon les exigences et les réglementations du marché local.

PS2-4000 HRE-05HHL

Système de pompe solaire immergée pour puits 4"

Graphique de la pompe

Vmp* > 238 V

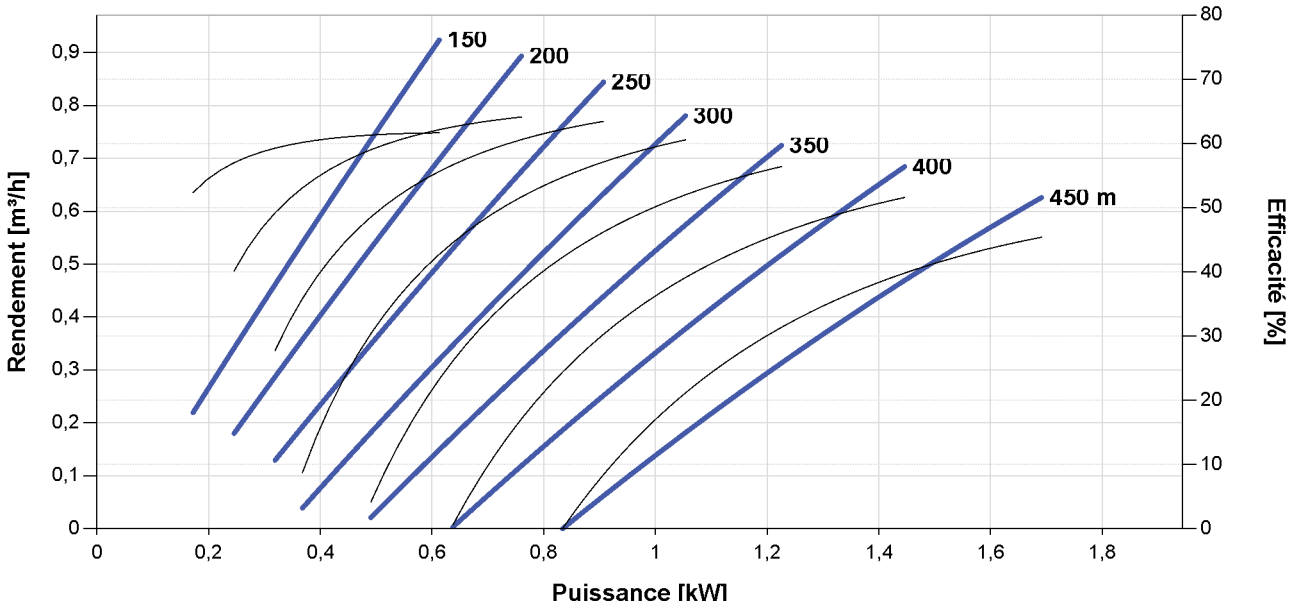

Dimensions et poids

Contrôleur

H1 = 352 mm
H2 = 333 mm
W1 = 207 mm
W2 = 170 mm
W3 = 164 mm
D1 = 124 mm

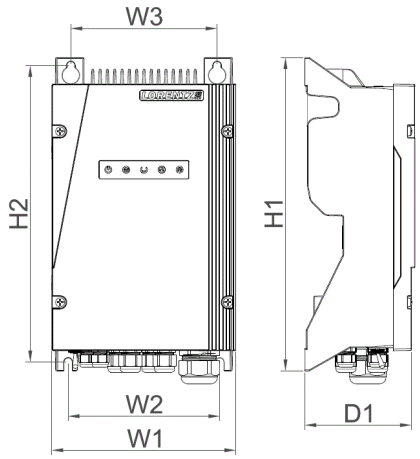

Pompe

A = 1 130 mm
B = 265 mm
C = 865 mm
D = 96 mm
E = 147 mm
S = 1,25 in

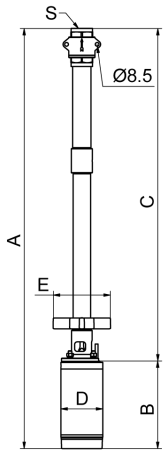

	Poids net
Contrôleur	6,1 kg
Pompe	14 kg
Moteur	10 kg
Extrémité de la pompe	4,4 kg

*Vmp: Tension MPP en condition de test standard (STC) : rayonnement solaire 1 000 W/m², température des cellules 25 °C

BERNT LORENTZ GmbH
Siebenstuecken 24, 24558 Henstedt-Ulzburg,
Germany, Tel +49 (0)4193 8806-700, www.lorentz.de

Sun. Water. Life.

Créé par LORENTZ COMPASS 3.1.0.210
Toutes les caractéristiques techniques et informations sont fournies de bonne foi. Un risque d'erreur existe et les produits peuvent être modifiés sans préavis.Les photos peuvent varier des produits réels selon les exigences et les réglementations du marché local.

PS2-4000 HRE-14HL

Système de pompe solaire immergée pour puits 4"

Gamme de systèmes

Chute	max. 180 m
Débit	max. 2,6 m³/h

Données techniques

Contrôleur PS2-4000

- Commande et surveillance
- Entrées de commande pour protection contre le fonctionnement à sec, commande à distance, etc.
- Protection contre inversion de polarité, surcharge et surchauffe
- MPPT (Maximum Power Point Tracking) intégré
- Integrated Sun Sensor

Puissance	max. 4,0 kW
Tension d'entrée	max. 375 V
Optimal Vmp**	> 238 V
Intensité du moteur	max. 14 A
Efficacité	max. 98 %
Temp. ambiante	-40...50 °C
Classe de protection	IP68

Moteur ECDRIVE 4000-HRE

- Entretien minimal, moteur DC sans balais
- Rempli d'eau
- Matériel de haute qualité, acier inoxydable: AISI 304/316
- Moteur sans électronique à l'intérieur

Puissance nominale	4,0 kW
Efficacité	max. 92 %
Vitesse du moteur	900...3 300 rpm
Classe d'isolation	F
Classe de protection	IP68
Submersion	max. 150 m

Extrémité de la pompe PE HRE-14HL***

- Clapet anti-retour
- Matériel de haute qualité, acier inoxydable: AISI 304/316
- Helical rotor pump

Efficacité	max. 74 %

Pompe PU4000 HRE-14HL (Moteur, Extrémité de la pompe)

Diamètre de forage	min. 4,0 in
Température de l'eau	max. 50 °C

Normes

CE

2006/42/EC, 2004/108/EC, 2006/95/EC

IEC/EN 61702:1995, IEC/EN 62253 Ed.1

Les logos indiquent les autorisations obtenues pour cette gamme de produits. Les produits sont commandés et livrés selon les autorisations propres aux exigences du marché.

**Vmp: Tension MPP en condition de test standard (STC) : rayonnement solaire 1 000 W/m², température des cellules 25 °C

***Préciser la plage de température à la commande

BERNT LORENTZ GmbH
Siebenstuecken 24, 24558 Henstedt-Ulzburg,
Germany, Tel +49 (0)4193 8806-700, www.lorentz.de

Sun. Water. Life.

Créé par LORENTZ COMPASS 3.1.0.210
Toutes les caractéristiques techniques et informations sont fournies de bonne foi. Un risque d'erreur existe et les produits peuvent être modifiés sans préavis.Les photos peuvent varier des produits réels selon les exigences et les réglementations du marché local.

PS2-4000 HRE-14HL

Système de pompe solaire immergée pour puits 4"

Graphique de la pompe

Vmp* > 238 V

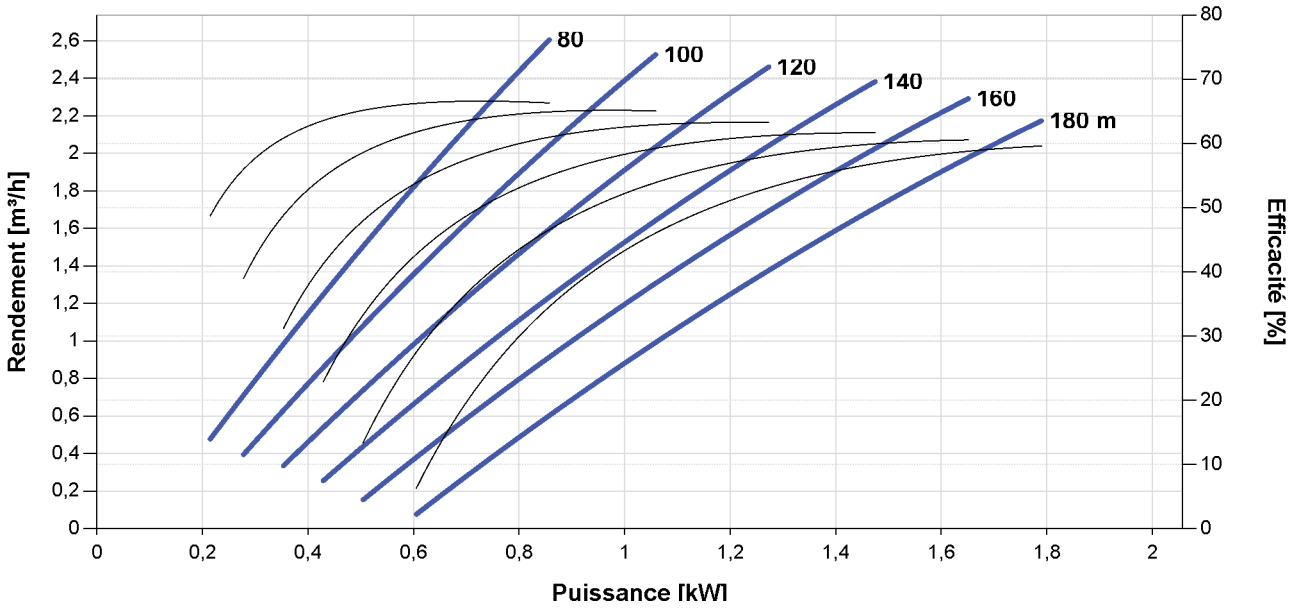

Dimensions et poids

Contrôleur

H1 = 352 mm
H2 = 333 mm
W1 = 207 mm
W2 = 170 mm
W3 = 164 mm
D1 = 124 mm

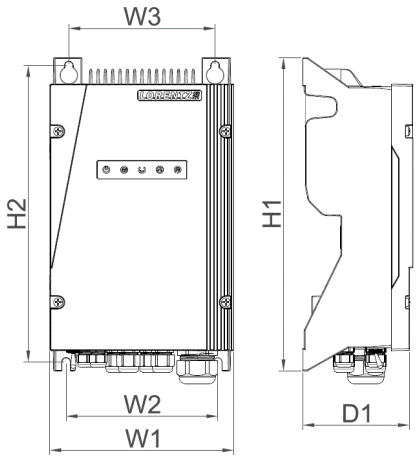

Pompe

A = 1 120 mm
B = 265 mm
C = 855 mm
D = 96 mm
E = 147 mm
S = 1,25 in

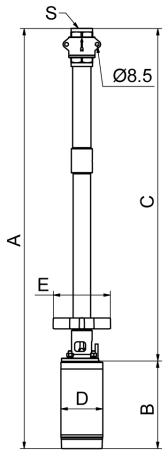

	Poids net
Contrôleur	6,1 kg
Pompe	15 kg
Moteur	10 kg
Extrémité de la pompe	5,1 kg

*Vmp: Tension MPP en condition de test standard (STC) : rayonnement solaire 1 000 W/m², température des cellules 25 °C

BERNT LORENTZ GmbH
Siebenstuecken 24, 24558 Henstedt-Ulzburg,
Germany, Tel +49 (0)4193 8806-700, www.lorentz.de

Sun. Water. Life.

Créé par LORENTZ COMPASS 3.1.0.210
Toutes les caractéristiques techniques et informations sont fournies de bonne foi. Un risque d'erreur existe et les produits peuvent être modifiés sans préavis.Les photos peuvent varier des produits réels selon les exigences et les réglementations du marché local.

PS2-4000 HRE-32

Système de pompe solaire immergée pour puits 4"

Gamme de systèmes

Chute	max. 120 m
Débit	max. 5,9 m³/h

Données techniques

Contrôleur PS2-4000

- Commande et surveillance
- Entrées de commande pour protection contre le fonctionnement à sec, commande à distance, etc.
- Protection contre inversion de polarité, surcharge et surchauffe
- MPPT (Maximum Power Point Tracking) intégré
- Integrated Sun Sensor

Puissance	max. 4,0 kW
Tension d'entrée	max. 375 V
Optimal Vmp**	> 238 V
Intensité du moteur	max. 14 A
Efficacité	max. 98 %
Temp. ambiante	-40...50 °C
Classe de protection	IP68

Moteur ECDRIVE 4000-HRE

- Entretien minimal, moteur DC sans balais
- Rempli d'eau
- Matériel de haute qualité, acier inoxydable: AISI 304/316
- Moteur sans électronique à l'intérieur

Puissance nominale	4,0 kW
Efficacité	max. 92 %
Vitesse du moteur	900...3 300 rpm
Classe d'isolation	F
Classe de protection	IP68
Submersion	max. 150 m

Extrémité de la pompe PE HRE-32***

- Clapet anti-retour
- Matériel de haute qualité, acier inoxydable: AISI 304/316
- Helical rotor pump

Efficacité	max. 74 %

Pompe PU4000 HRE-32 (Moteur, Extrémité de la pompe)

Diamètre de forage	min. 4,0 in
Température de l'eau	max. 50 °C

Normes

CE

2006/42/EC, 2004/108/EC, 2006/95/EC

IEC/EN 61702:1995, IEC/EN 62253 Ed.1

Les logos indiquent les autorisations obtenues pour cette gamme de produits. Les produits sont commandés et livrés selon les autorisations propres aux exigences du marché.

**Vmp: Tension MPP en condition de test standard (STC) : rayonnement solaire 1 000 W/m², température des cellules 25 °C

***Préciser la plage de température à la commande

BERNT LORENTZ GmbH
Siebenstuecken 24, 24558 Henstedt-Ulzburg,
Germany, Tel +49 (0)4193 8806-700, www.lorentz.de

Sun. Water. Life.

Créé par LORENTZ COMPASS 3.1.0.210
Toutes les caractéristiques techniques et informations sont fournies de bonne foi. Un risque d'erreur existe et les produits peuvent être modifiés sans préavis.Les photos peuvent varier des produits réels selon les exigences et les réglementations du marché local.

PS2-4000 HRE-32

Système de pompe solaire immergée pour puits 4"

Graphique de la pompe

Vmp* > 238 V

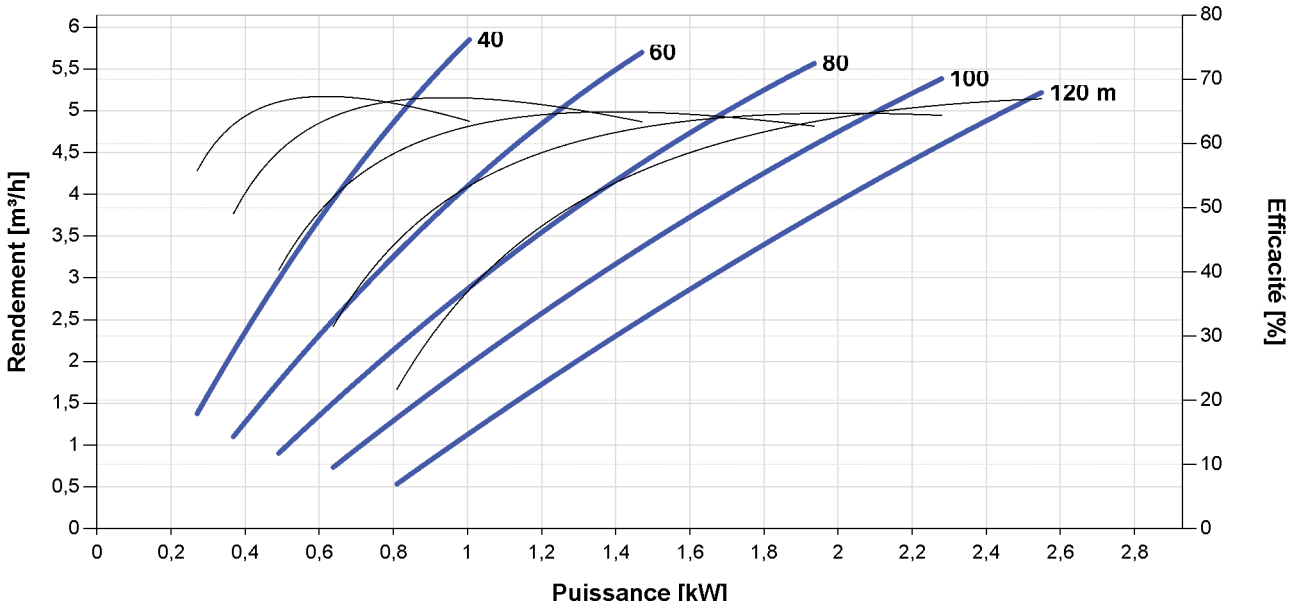

Dimensions et poids

Contrôleur

H1 = 352 mm
H2 = 333 mm
W1 = 207 mm
W2 = 170 mm
W3 = 164 mm
D1 = 124 mm

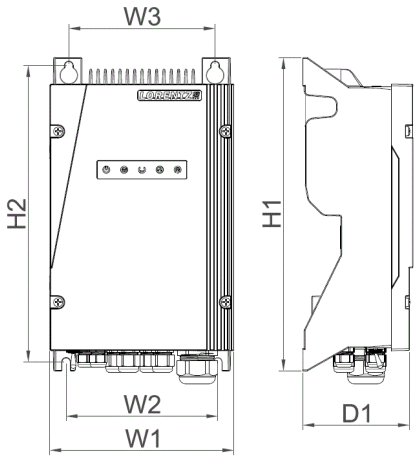

Pompe

A = 1 090 mm
B = 265 mm
C = 825 mm
D = 96 mm
E = 147 mm
S = 1,5 in

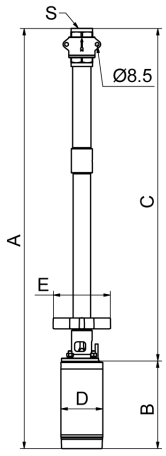

	Poids net
Contrôleur	6,1 kg
Pompe	16 kg
Moteur	10 kg
Extrémité de la pompe	5,5 kg

*Vmp: Tension MPP en condition de test standard (STC) : rayonnement solaire 1 000 W/m², température des cellules 25 °C

BERNT LORENTZ GmbH
Siebenstuecken 24, 24558 Henstedt-Ulzburg,
Germany, Tel +49 (0)4193 8806-700, www.lorentz.de

Sun. Water. Life.

Créé par LORENTZ COMPASS 3.1.0.210
Toutes les caractéristiques techniques et informations sont fournies de bonne foi. Un risque d'erreur existe et les produits peuvent être modifiés sans préavis.Les photos peuvent varier des produits réels selon les exigences et les réglementations du marché local.

PS2-4000 C-SJ3-32

Système de pompe solaire immergée pour puits 4"

Gamme de systèmes

Chute	max. 220 m
Débit	max. 4,2 m³/h

Données techniques

Contrôleur PS2-4000

- Commande et surveillance
- Entrées de commande pour protection contre le fonctionnement à sec, commande à distance, etc.
- Protection contre inversion de polarité, surcharge et surchauffe
- MPPT (Maximum Power Point Tracking) intégré
- Integrated Sun Sensor

Puissance	max. 4,0 kW
Tension d'entrée	max. 375 V
Optimal Vmp**	> 238 V
Intensité du moteur	max. 14 A
Efficacité	max. 98 %
Temp. ambiante	-40...50 °C
Classe de protection	IP68

Moteur ECDRIVE 4000-C

- Entretien minimal, moteur DC sans balais
- Rempli d'eau
- Matériel de haute qualité, acier inoxydable: AISI 304/316
- Moteur sans électronique à l'intérieur

Puissance nominale	4,0 kW
Efficacité	max. 92 %
Vitesse du moteur	900...3 300 rpm
Classe d'isolation	F
Classe de protection	IP68
Submersion	max. 150 m

Extrémité de la pompe PE C-SJ3-32

- Clapet anti-retour
- Matériel de haute qualité, acier inoxydable: AISI 304
- Centrifugal pump

Efficacité	max. 52 %

Pompe PU4000 C-SJ3-32 (Moteur, Extrémité de la pompe)

Diamètre de forage	min. 4,0 in
Température de l'eau	max. 50 °C

Normes

CE 2006/42/EC, 2004/108/EC, 2006/95/EC

IEC/EN 61702:1995, IEC/EN 62253 Ed.1

Les logos indiquent les autorisations obtenues pour cette gamme de produits. Les produits sont commandés et livrés selon les autorisations propres aux exigences du marché.

**Vmp: Tension MPP en condition de test standard (STC) : rayonnement solaire 1 000 W/m², température des cellules 25 °C

BERNT LORENTZ GmbH
Siebenstuecken 24, 24558 Henstedt-Ulzburg,
Germany, Tel +49 (0)4193 8806-700, www.lorentz.de

Sun. Water. Life.

Créé par LORENTZ COMPASS 3.1.0.210
Toutes les caractéristiques techniques et informations sont fournies de bonne foi. Un risque d'erreur existe et les produits peuvent être modifiés sans préavis.Les photos peuvent varier des produits réels selon les exigences et les réglementations du marché local.

PS2-4000 C-SJ3-32

Système de pompe solaire immergée pour puits 4"

Graphique de la pompe

Vmp* > 238 V

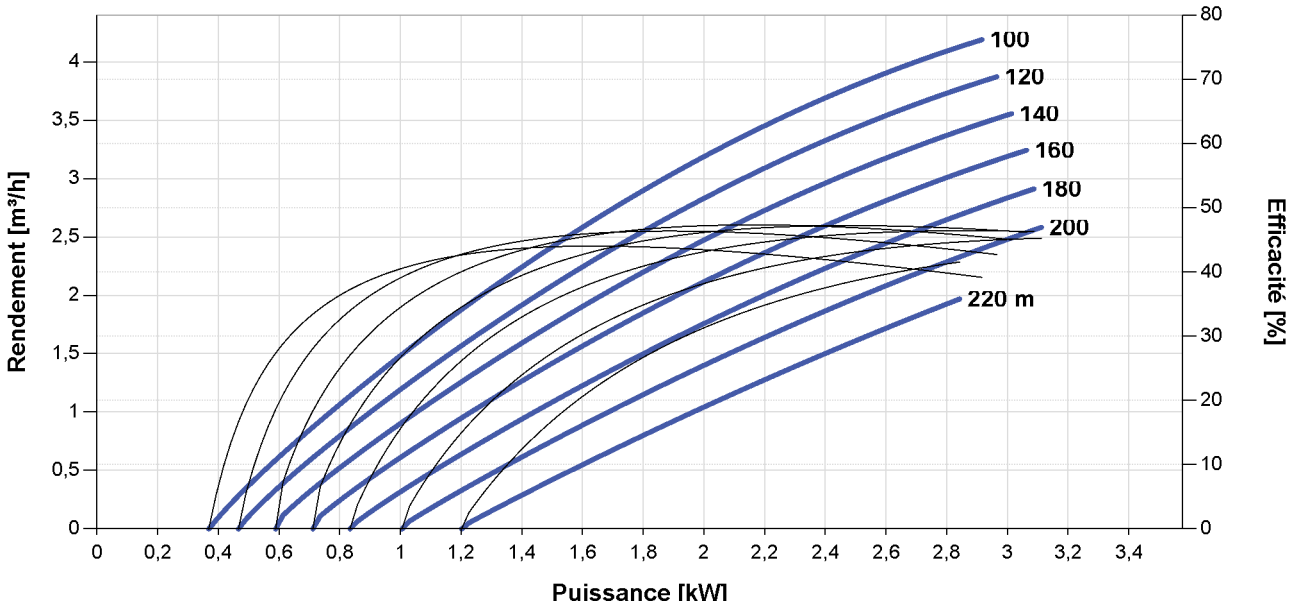

Dimensions et poids

Contrôleur

H1 = 352 mm
H2 = 333 mm
W1 = 207 mm
W2 = 170 mm
W3 = 164 mm
D1 = 124 mm

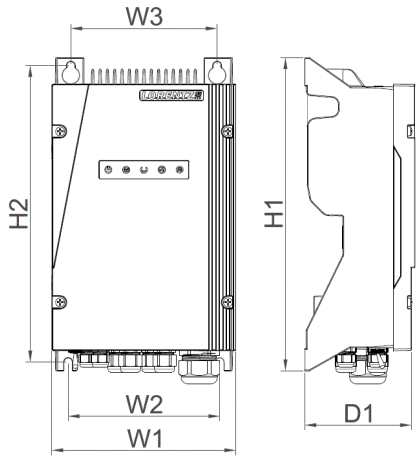

Pompe

A = 1 088 mm
B = 245 mm
C = 843 mm
D = 96 mm
E = 98 mm
S = 1,25 in

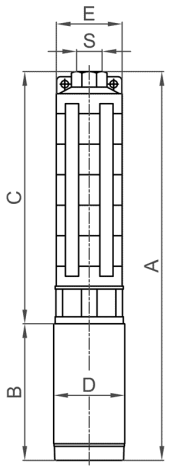

	Poids net
Contrôleur	6,1 kg
Pompe	20 kg
Moteur	10 kg
Extrémité de la pompe	9,5 kg

*Vmp: Tension MPP en condition de test standard (STC) : rayonnement solaire 1 000 W/m², température des cellules 25 °C

BERNT LORENTZ GmbH
Siebenstuecken 24, 24558 Henstedt-Ulzburg,
Germany, Tel +49 (0)4193 8806-700, www.lorentz.de

Sun. Water. Life.

Créé par LORENTZ COMPASS 3.1.0.210
Toutes les caractéristiques techniques et informations sont fournies de bonne foi. Un risque d'erreur existe et les produits peuvent être modifiés sans préavis.Les photos peuvent varier des produits réels selon les exigences et les réglementations du marché local.

PS2-4000 C-SJ5-25

Système de pompe solaire immergée pour puits 4"

Gamme de systèmes

Chute	max. 140 m
Débit	max. 7,0 m³/h

Données techniques

Contrôleur PS2-4000

- Commande et surveillance
- Entrées de commande pour protection contre le fonctionnement à sec, commande à distance, etc.
- Protection contre inversion de polarité, surcharge et surchauffe
- MPPT (Maximum Power Point Tracking) intégré
- Integrated Sun Sensor

Puissance	max. 4,0 kW
Tension d'entrée	max. 375 V
Optimal Vmp**	> 238 V
Intensité du moteur	max. 14 A
Efficacité	max. 98 %
Temp. ambiante	-40...50 °C
Classe de protection	IP68

Moteur ECDRIVE 4000-C

- Entretien minimal, moteur DC sans balais
- Rempli d'eau
- Matériel de haute qualité, acier inoxydable: AISI 304/316
- Moteur sans électronique à l'intérieur

Puissance nominale	4,0 kW
Efficacité	max. 92 %
Vitesse du moteur	900...3 300 rpm
Classe d'isolation	F
Classe de protection	IP68
Submersion	max. 150 m

Extrémité de la pompe PE C-SJ5-25

- Clapet anti-retour
- Matériel de haute qualité, acier inoxydable: AISI 304
- Centrifugal pump

Efficacité	max. 54 %

Pompe PU4000 C-SJ5-25 (Moteur, Extrémité de la pompe)

Diamètre de forage	min. 4,0 in
Température de l'eau	max. 50 °C

Normes

CE 2006/42/EC, 2004/108/EC, 2006/95/EC

IEC/EN 61702:1995, IEC/EN 62253 Ed.1

Les logos indiquent les autorisations obtenues pour cette gamme de produits. Les produits sont commandés et livrés selon les autorisations propres aux exigences du marché.

**Vmp: Tension MPP en condition de test standard (STC) : rayonnement solaire 1 000 W/m², température des cellules 25 °C

BERNT LORENTZ GmbH
Siebenstuecken 24, 24558 Henstedt-Ulzburg,
Germany, Tel +49 (0)4193 8806-700, www.lorentz.de

Sun. Water. Life.

Créé par LORENTZ COMPASS 3.1.0.210
Toutes les caractéristiques techniques et informations sont fournies de bonne foi. Un risque d'erreur existe et les produits peuvent être modifiés sans préavis.Les photos peuvent varier des produits réels selon les exigences et les réglementations du marché local.

PS2-4000 C-SJ5-25

Système de pompe solaire immergée pour puits 4"

Graphique de la pompe

Vmp* > 238 V

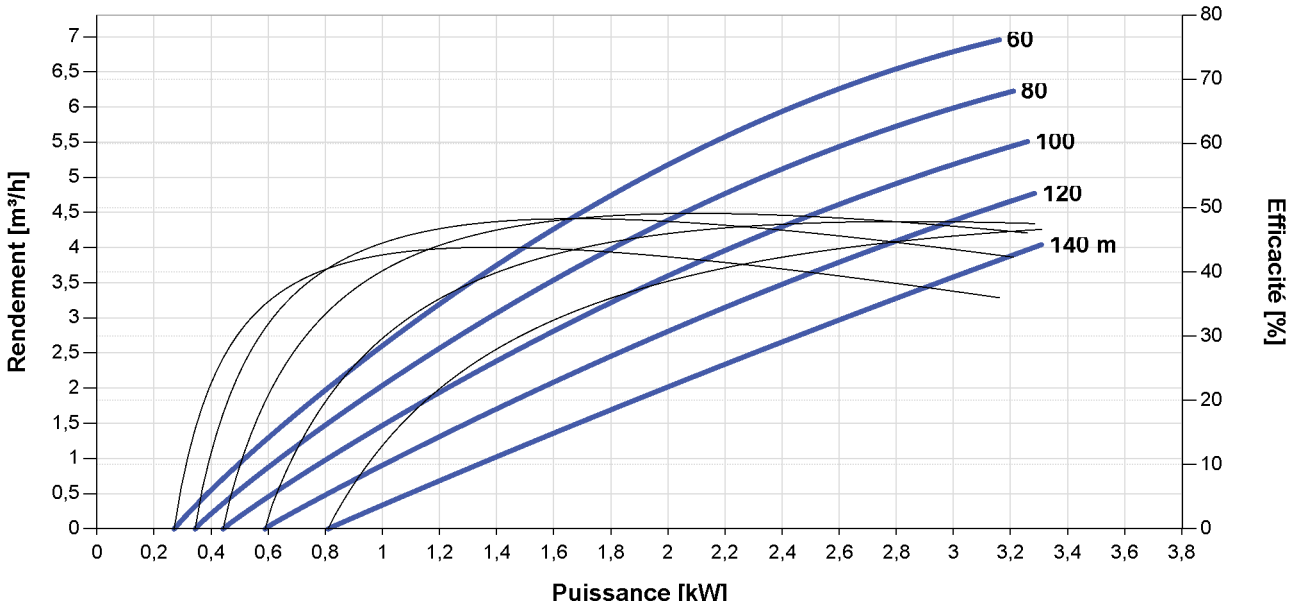

Dimensions et poids

Contrôleur

H1 = 352 mm
H2 = 333 mm
W1 = 207 mm
W2 = 170 mm
W3 = 164 mm
D1 = 124 mm

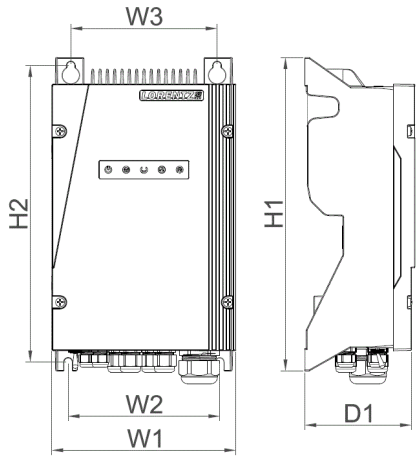

Pompe

A = 941 mm
B = 245 mm
C = 696 mm
D = 96 mm
E = 98 mm
S = 1,5 in

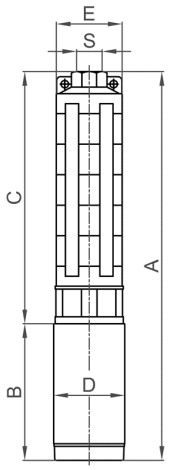

	Poids net
Contrôleur	6,1 kg
Pompe	18 kg
Moteur	10 kg
Extrémité de la pompe	8,0 kg

*Vmp: Tension MPP en condition de test standard (STC) : rayonnement solaire 1 000 W/m², température des cellules 25 °C

BERNT LORENTZ GmbH
Siebenstuecken 24, 24558 Henstedt-Ulzburg,
Germany, Tel +49 (0)4193 8806-700, www.lorentz.de

Sun. Water. Life.

Créé par LORENTZ COMPASS 3.1.0.210
Toutes les caractéristiques techniques et informations sont fournies de bonne foi. Un risque d'erreur existe et les produits peuvent être modifiés sans préavis.Les photos peuvent varier des produits réels selon les exigences et les réglementations du marché local.

PS2-4000 C-SJ8-15

Système de pompe solaire immergée pour puits 4"

Gamme de systèmes

Chute	max. 80 m
Débit	max. 13 m³/h

Données techniques

Contrôleur PS2-4000

- Commande et surveillance
- Entrées de commande pour protection contre le fonctionnement à sec, commande à distance, etc.
- Protection contre inversion de polarité, surcharge et surchauffe
- MPPT (Maximum Power Point Tracking) intégré
- Integrated Sun Sensor

Puissance	max. 4,0 kW
Tension d'entrée	max. 375 V
Optimal Vmp**	> 238 V
Intensité du moteur	max. 14 A
Efficacité	max. 98 %
Temp. ambiante	-40...50 °C
Classe de protection	IP68

Moteur ECDRIVE 4000-C

- Entretien minimal, moteur DC sans balais
- Rempli d'eau
- Matériel de haute qualité, acier inoxydable: AISI 304/316
- Moteur sans électronique à l'intérieur

Puissance nominale	4,0 kW
Efficacité	max. 92 %
Vitesse du moteur	900...3 300 rpm
Classe d'isolation	F
Classe de protection	IP68
Submersion	max. 150 m

Extrémité de la pompe PE C-SJ8-15

- Clapet anti-retour
- Matériel de haute qualité, acier inoxydable: AISI 304
- Centrifugal pump

Efficacité	max. 68 %

Pompe PU4000 C-SJ8-15 (Moteur, Extrémité de la pompe)

Diamètre de forage	min. 4,0 in
Température de l'eau	max. 50 °C

Normes

CE

2006/42/EC, 2004/108/EC, 2006/95/EC

IEC/EN 61702:1995, IEC/EN 62253 Ed.1

Les logos indiquent les autorisations obtenues pour cette gamme de produits. Les produits sont commandés et livrés selon les autorisations propres aux exigences du marché.

**Vmp: Tension MPP en condition de test standard (STC) : rayonnement solaire 1 000 W/m², température des cellules 25 °C

BERNT LORENTZ GmbH
Siebenstuecken 24, 24558 Henstedt-Ulzburg,
Germany, Tel +49 (0)4193 8806-700, www.lorentz.de

Sun. Water. Life.

Créé par LORENTZ COMPASS 3.1.0.210
Toutes les caractéristiques techniques et informations sont fournies de bonne foi. Un risque d'erreur existe et les produits peuvent être modifiés sans préavis.Les photos peuvent varier des produits réels selon les exigences et les réglementations du marché local.

PS2-4000 C-SJ8-15

Système de pompe solaire immergée pour puits 4"

Graphique de la pompe

Vmp* > 238 V

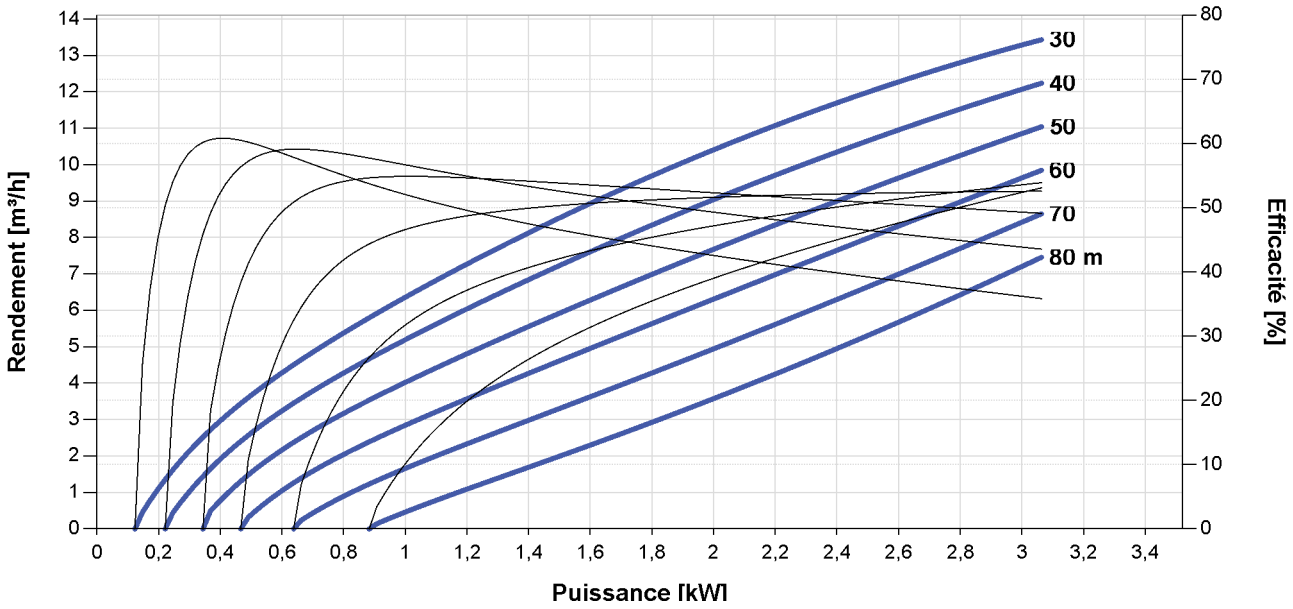

Dimensions et poids

Contrôleur

H1 = 352 mm
H2 = 333 mm
W1 = 207 mm
W2 = 170 mm
W3 = 164 mm
D1 = 124 mm

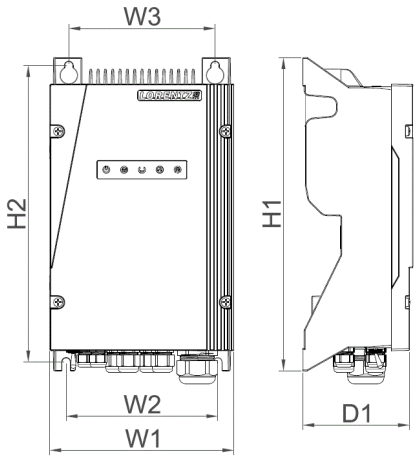

Pompe

A = 1 118 mm
B = 245 mm
C = 873 mm
D = 96 mm
E = 98 mm
S = 2 in

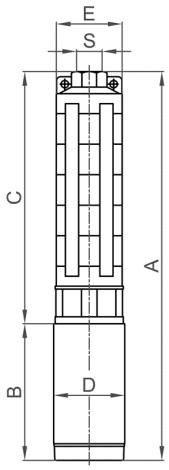

	Poids net
Contrôleur	6,1 kg
Pompe	21 kg
Moteur	10 kg
Extrémité de la pompe	11 kg

*Vmp: Tension MPP en condition de test standard (STC) : rayonnement solaire 1 000 W/m², température des cellules 25 °C

BERNT LORENTZ GmbH
Siebenstuecken 24, 24558 Henstedt-Ulzburg,
Germany, Tel +49 (0)4193 8806-700, www.lorentz.de

Sun. Water. Life.

Créé par LORENTZ COMPASS 3.1.0.210
Toutes les caractéristiques techniques et informations sont fournies de bonne foi. Un risque d'erreur existe et les produits peuvent être modifiés sans préavis.Les photos peuvent varier des produits réels selon les exigences et les réglementations du marché local.

PS2-4000 C-SJ17-4

Système de pompe solaire immergée pour puits 6"

Gamme de systèmes

Chute	max. 45 m
Débit	max. 26 m³/h

Données techniques

Contrôleur PS2-4000

- Commande et surveillance
- Entrées de commande pour protection contre le fonctionnement à sec, commande à distance, etc.
- Protection contre inversion de polarité, surcharge et surchauffe
- MPPT (Maximum Power Point Tracking) intégré
- Integrated Sun Sensor

Puissance	max. 4,0 kW
Tension d'entrée	max. 375 V
Optimal Vmp**	> 238 V
Intensité du moteur	max. 14 A
Efficacité	max. 98 %
Temp. ambiante	-40...50 °C
Classe de protection	IP68

Moteur ECDRIVE 4000-C

- Entretien minimal, moteur DC sans balais
- Rempli d'eau
- Matériel de haute qualité, acier inoxydable: AISI 304/316
- Moteur sans électronique à l'intérieur

Puissance nominale	4,0 kW
Efficacité	max. 92 %
Vitesse du moteur	900...3 300 rpm
Classe d'isolation	F
Classe de protection	IP68
Submersion	max. 150 m

Extrémité de la pompe PE C-SJ17-4

- Clapet anti-retour
- Matériel de haute qualité, acier inoxydable: AISI 304
- Centrifugal pump

Efficacité	max. 69 %

Pompe PU4000 C-SJ17-4 (Moteur, Extrémité de la pompe)

Diamètre de forage	min. 6,0 in
Température de l'eau	max. 50 °C

Normes

CE 2006/42/EC, 2004/108/EC, 2006/95/EC

IEC/EN 61702:1995, IEC/EN 62253 Ed.1

Les logos indiquent les autorisations obtenues pour cette gamme de produits. Les produits sont commandés et livrés selon les autorisations propres aux exigences du marché.

**Vmp: Tension MPP en condition de test standard (STC) : rayonnement solaire 1 000 W/m², température des cellules 25 °C

BERNT LORENTZ GmbH
Siebenstuecken 24, 24558 Henstedt-Ulzburg,
Germany, Tel +49 (0)4193 8806-700, www.lorentz.de

Sun. Water. Life.

Créé par LORENTZ COMPASS 3.1.0.210
Toutes les caractéristiques techniques et informations sont fournies de bonne foi. Un risque d'erreur existe et les produits peuvent être modifiés sans préavis.Les photos peuvent varier des produits réels selon les exigences et les réglementations du marché local.

PS2-4000 C-SJ17-4

Système de pompe solaire immergée pour puits 6"

Graphique de la pompe

Vmp* > 238 V

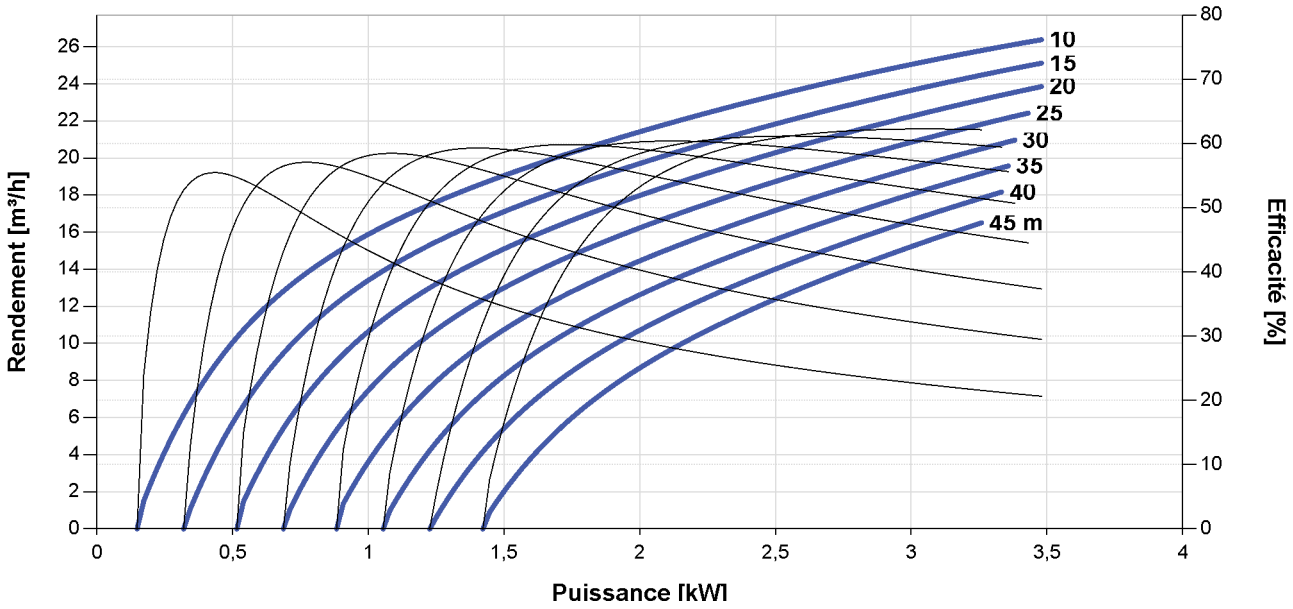

Dimensions et poids

Contrôleur

H1 = 352 mm
H2 = 333 mm
W1 = 207 mm
W2 = 170 mm
W3 = 164 mm
D1 = 124 mm

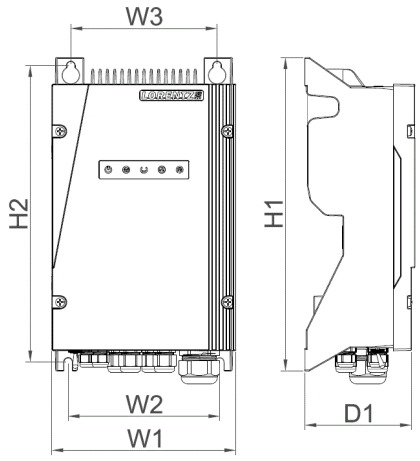

Pompe

A = 754 mm
B = 245 mm
C = 509 mm
D = 96 mm
E = 133 mm
S = 2,5 in

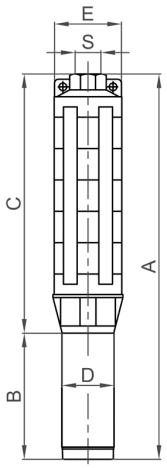

	Poids net
Contrôleur	6,1 kg
Pompe	21 kg
Moteur	10 kg
Extrémité de la pompe	11 kg

*Vmp: Tension MPP en condition de test standard (STC) : rayonnement solaire 1 000 W/m², température des cellules 25 °C

BERNT LORENTZ GmbH
Siebenstuecken 24, 24558 Henstedt-Ulzburg,
Germany, Tel +49 (0)4193 8806-700, www.lorentz.de

Sun. Water. Life.

Créé par LORENTZ COMPASS 3.1.0.210
Toutes les caractéristiques techniques et informations sont fournies de bonne foi. Un risque d'erreur existe et les produits peuvent être modifiés sans préavis.Les photos peuvent varier des produits réels selon les exigences et les réglementations du marché local.

PS2-4000 C-SJ30-2

Système de pompe solaire immergée pour puits 6"

Gamme de systèmes

Chute	max. 22 m
Débit	max. 44 m³/h

Données techniques

Contrôleur PS2-4000

- Commande et surveillance
- Entrées de commande pour protection contre le fonctionnement à sec, commande à distance, etc.
- Protection contre inversion de polarité, surcharge et surchauffe
- MPPT (Maximum Power Point Tracking) intégré
- Integrated Sun Sensor

Puissance	max. 4,0 kW
Tension d'entrée	max. 375 V
Optimal Vmp**	> 238 V
Intensité du moteur	max. 14 A
Efficacité	max. 98 %
Temp. ambiante	-40...50 °C
Classe de protection	IP68

Moteur ECDRIVE 4000-C

- Entretien minimal, moteur DC sans balais
- Rempli d'eau
- Matériel de haute qualité, acier inoxydable: AISI 304/316
- Moteur sans électronique à l'intérieur

Puissance nominale	4,0 kW
Efficacité	max. 92 %
Vitesse du moteur	900...3 300 rpm
Classe d'isolation	F
Classe de protection	IP68
Submersion	max. 150 m

Extrémité de la pompe PE C-SJ30-2

- Clapet anti-retour
- Matériel de haute qualité, acier inoxydable: AISI 304
- Centrifugal pump

Efficacité	max. 68 %

Pompe PU4000 C-SJ30-2 (Moteur, Extrémité de la pompe)

Diamètre de forage	min. 6,0 in
Température de l'eau	max. 50 °C

Normes

CE 2006/42/EC, 2004/108/EC, 2006/95/EC

IEC/EN 61702:1995, IEC/EN 62253 Ed.1

Les logos indiquent les autorisations obtenues pour cette gamme de produits. Les produits sont commandés et livrés selon les autorisations propres aux exigences du marché.

**Vmp: Tension MPP en condition de test standard (STC) : rayonnement solaire 1 000 W/m², température des cellules 25 °C

BERNT LORENTZ GmbH
Siebenstuecken 24, 24558 Henstedt-Ulzburg,
Germany, Tel +49 (0)4193 8806-700, www.lorentz.de

Sun. Water. Life.

Créé par LORENTZ COMPASS 3.1.0.210
Toutes les caractéristiques techniques et informations sont fournies de bonne foi. Un risque d'erreur existe et les produits peuvent être modifiés sans préavis.Les photos peuvent varier des produits réels selon les exigences et les réglementations du marché local.

PS2-4000 C-SJ30-2

Système de pompe solaire immergée pour puits 6"

Graphique de la pompe

Vmp* > 238 V

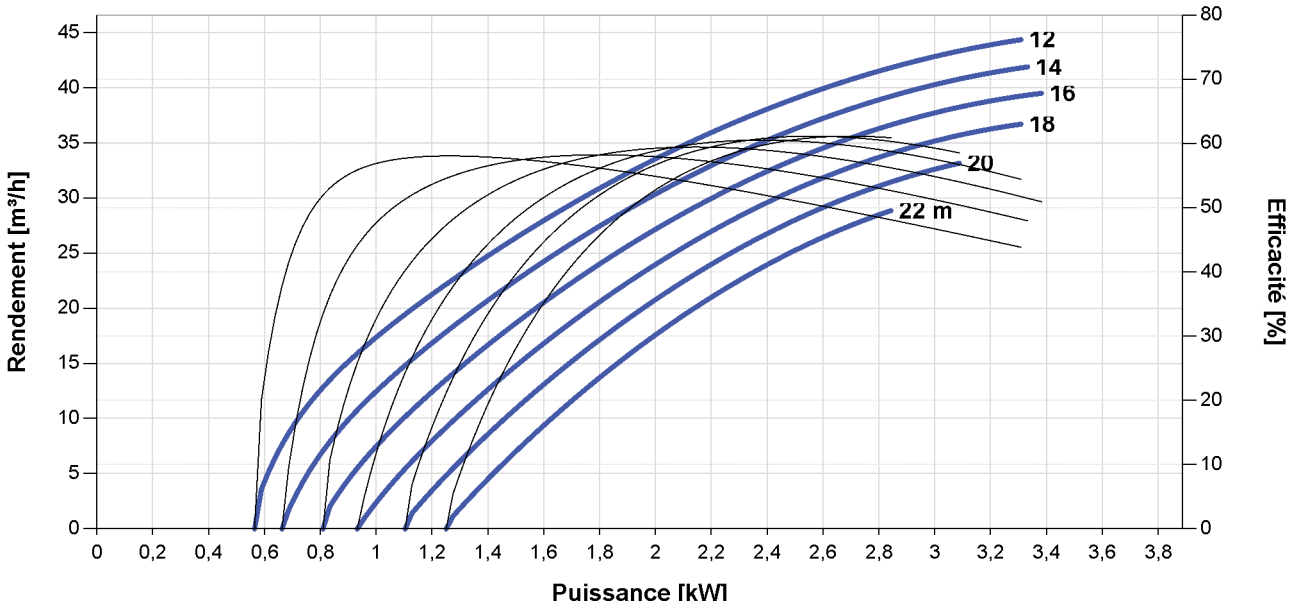

Dimensions et poids

Contrôleur

H1 = 352 mm
H2 = 333 mm
W1 = 207 mm
W2 = 170 mm
W3 = 164 mm
D1 = 124 mm

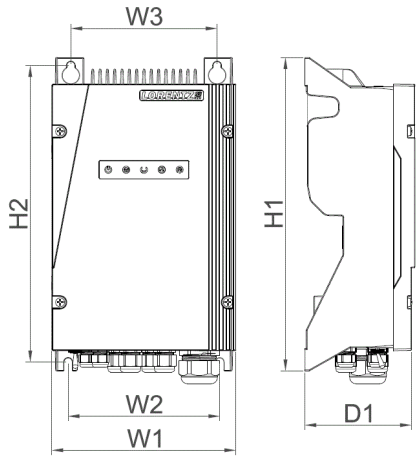

Pompe

A = 705 mm
B = 245 mm
C = 460 mm
D = 96 mm
E = 133 mm
S = 3 in

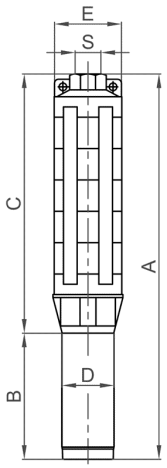

	Poids net
Contrôleur	6,1 kg
Pompe	20 kg
Moteur	10 kg
Extrémité de la pompe	9,5 kg

*Vmp: Tension MPP en condition de test standard (STC) : rayonnement solaire 1 000 W/m², température des cellules 25 °C

BERNT LORENTZ GmbH
Siebenstuecken 24, 24558 Henstedt-Ulzburg,
Germany, Tel +49 (0)4193 8806-700, www.lorentz.de

Sun. Water. Life.

Créé par LORENTZ COMPASS 3.1.0.210
Toutes les caractéristiques techniques et informations sont fournies de bonne foi. Un risque d'erreur existe et les produits peuvent être modifiés sans préavis.Les photos peuvent varier des produits réels selon les exigences et les réglementations du marché local.

PS2-4000 C-SJ42-2

Système de pompe solaire immergée pour puits 6"

Gamme de systèmes

Chute	max. 18 m
Débit	max. 53 m³/h

Données techniques

Contrôleur PS2-4000

- Commande et surveillance
- Entrées de commande pour protection contre le fonctionnement à sec, commande à distance, etc.
- Protection contre inversion de polarité, surcharge et surchauffe
- MPPT (Maximum Power Point Tracking) intégré
- Integrated Sun Sensor

Puissance	max. 4,0 kW
Tension d'entrée	max. 375 V
Optimal Vmp**	> 238 V
Intensité du moteur	max. 14 A
Efficacité	max. 98 %
Temp. ambiante	-40...50 °C
Classe de protection	IP68

Moteur ECDRIVE 4000-C

- Entretien minimal, moteur DC sans balais
- Rempli d'eau
- Matériel de haute qualité, acier inoxydable: AISI 304/316
- Moteur sans électronique à l'intérieur

Puissance nominale	4,0 kW
Efficacité	max. 92 %
Vitesse du moteur	900...3 300 rpm
Classe d'isolation	F
Classe de protection	IP68
Submersion	max. 150 m

Extrémité de la pompe PE C-SJ42-2

- Clapet anti-retour
- Matériel de haute qualité, acier inoxydable: AISI 304
- Centrifugal pump

Efficacité	max. 64 %

Pompe PU4000 C-SJ42-2 (Moteur, Extrémité de la pompe)

Diamètre de forage	min. 6,0 in
Température de l'eau	max. 50 °C

Normes

CE

2006/42/EC, 2004/108/EC, 2006/95/EC

IEC/EN 61702:1995, IEC/EN 62253 Ed.1

Les logos indiquent les autorisations obtenues pour cette gamme de produits. Les produits sont commandés et livrés selon les autorisations propres aux exigences du marché.

**Vmp: Tension MPP en condition de test standard (STC) : rayonnement solaire 1 000 W/m², température des cellules 25 °C

BERNT LORENTZ GmbH
Siebenstuecken 24, 24558 Henstedt-Ulzburg,
Germany, Tel +49 (0)4193 8806-700, www.lorentz.de

Sun. Water. Life.

Créé par LORENTZ COMPASS 3.1.0.210
Toutes les caractéristiques techniques et informations sont fournies de bonne foi. Un risque d'erreur existe et les produits peuvent être modifiés sans préavis.Les photos peuvent varier des produits réels selon les exigences et les réglementations du marché local.

PS2-4000 C-SJ42-2

Système de pompe solaire immergée pour puits 6"

Graphique de la pompe

Vmp* > 238 V

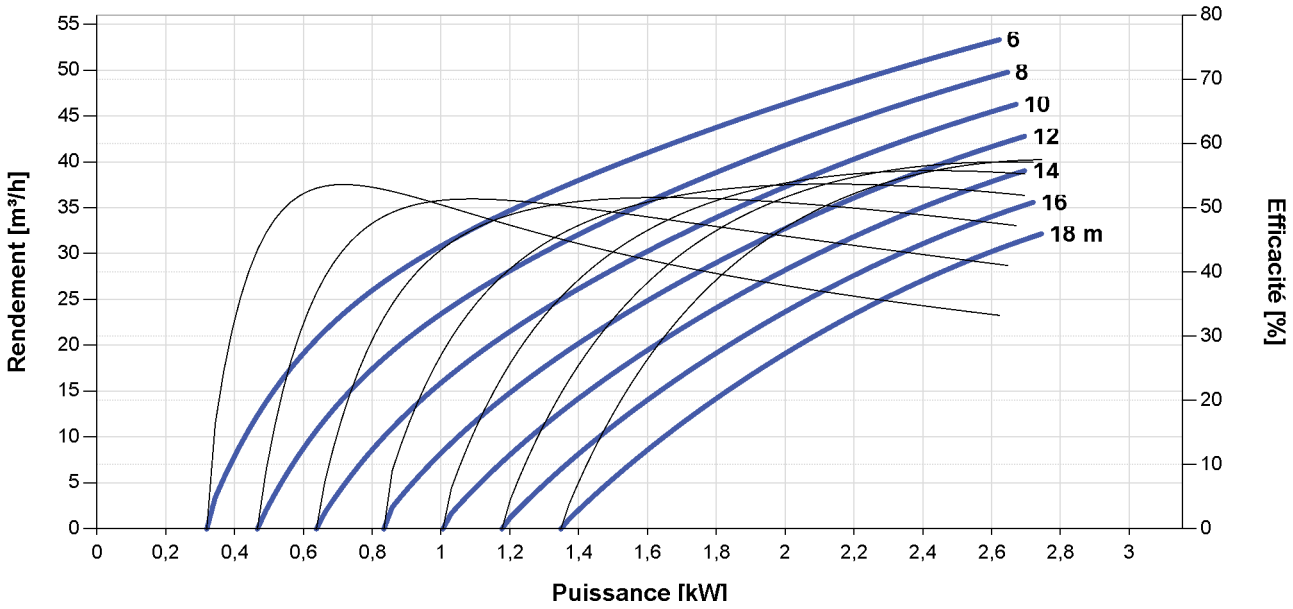

Dimensions et poids

Contrôleur

H1 = 352 mm
H2 = 333 mm
W1 = 207 mm
W2 = 170 mm
W3 = 164 mm
D1 = 124 mm

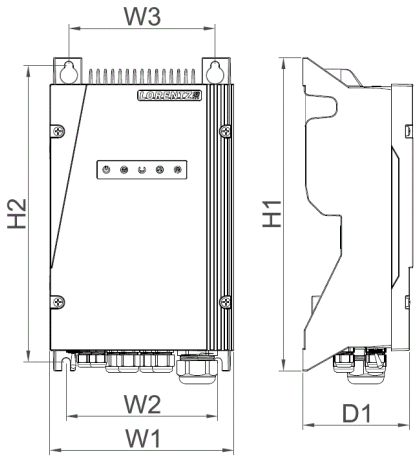

Pompe

A = 736 mm
B = 245 mm
C = 491 mm
D = 96 mm
E = 147 mm
S = 3 in

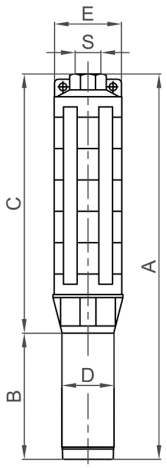

	Poids net
Contrôleur	6,1 kg
Pompe	20 kg
Moteur	10 kg
Extrémité de la pompe	10 kg

*Vmp: Tension MPP en condition de test standard (STC) : rayonnement solaire 1 000 W/m², température des cellules 25 °C

BERNT LORENTZ GmbH
Siebenstuecken 24, 24558 Henstedt-Ulzburg,
Germany, Tel +49 (0)4193 8806-700, www.lorentz.de

Sun. Water. Life.

Créé par LORENTZ COMPASS 3.1.0.210
Toutes les caractéristiques techniques et informations sont fournies de bonne foi. Un risque d'erreur existe et les produits peuvent être modifiés sans préavis.Les photos peuvent varier des produits réels selon les exigences et les réglementations du marché local.

PS2-4000 C-SJ60-1

Système de pompe solaire immergée pour puits 6"

Gamme de systèmes

Chute	max. 10 m
Débit	max. 78 m³/h

Données techniques

Contrôleur PS2-4000

- Commande et surveillance
- Entrées de commande pour protection contre le fonctionnement à sec, commande à distance, etc.
- Protection contre inversion de polarité, surcharge et surchauffe
- MPPT (Maximum Power Point Tracking) intégré
- Integrated Sun Sensor

Puissance	max. 4,0 kW
Tension d'entrée	max. 375 V
Optimal Vmp**	> 238 V
Intensité du moteur	max. 14 A
Efficacité	max. 98 %
Temp. ambiante	-40...50 °C
Classe de protection	IP68

Moteur ECDRIVE 4000-C

- Entretien minimal, moteur DC sans balais
- Rempli d'eau
- Matériel de haute qualité, acier inoxydable: AISI 304/316
- Moteur sans électronique à l'intérieur

Puissance nominale	4,0 kW
Efficacité	max. 92 %
Vitesse du moteur	900...3 300 rpm
Classe d'isolation	F
Classe de protection	IP68
Submersion	max. 150 m

Extrémité de la pompe PE C-SJ60-1

- Clapet anti-retour
- Matériel de haute qualité, acier inoxydable: AISI 304
- Centrifugal pump

Efficacité	max. 53 %

Pompe PU4000 C-SJ60-1 (Moteur, Extrémité de la pompe)

Diamètre de forage	min. 6,0 in
Température de l'eau	max. 50 °C

Normes

CE 2006/42/EC, 2004/108/EC, 2006/95/EC

IEC/EN 61702:1995, IEC/EN 62253 Ed.1

Les logos indiquent les autorisations obtenues pour cette gamme de produits. Les produits sont commandés et livrés selon les autorisations propres aux exigences du marché.

**Vmp: Tension MPP en condition de test standard (STC) : rayonnement solaire 1 000 W/m², température des cellules 25 °C

BERNT LORENTZ GmbH
Siebenstuecken 24, 24558 Henstedt-Ulzburg,
Germany, Tel +49 (0)4193 8806-700, www.lorentz.de

Sun. Water. Life.

Créé par LORENTZ COMPASS 3.1.0.210
Toutes les caractéristiques techniques et informations sont fournies de bonne foi. Un risque d'erreur existe et les produits peuvent être modifiés sans préavis.Les photos peuvent varier des produits réels selon les exigences et les réglementations du marché local.

PS2-4000 C-SJ60-1

Système de pompe solaire immergée pour puits 6"

Graphique de la pompe

Vmp* > 238 V

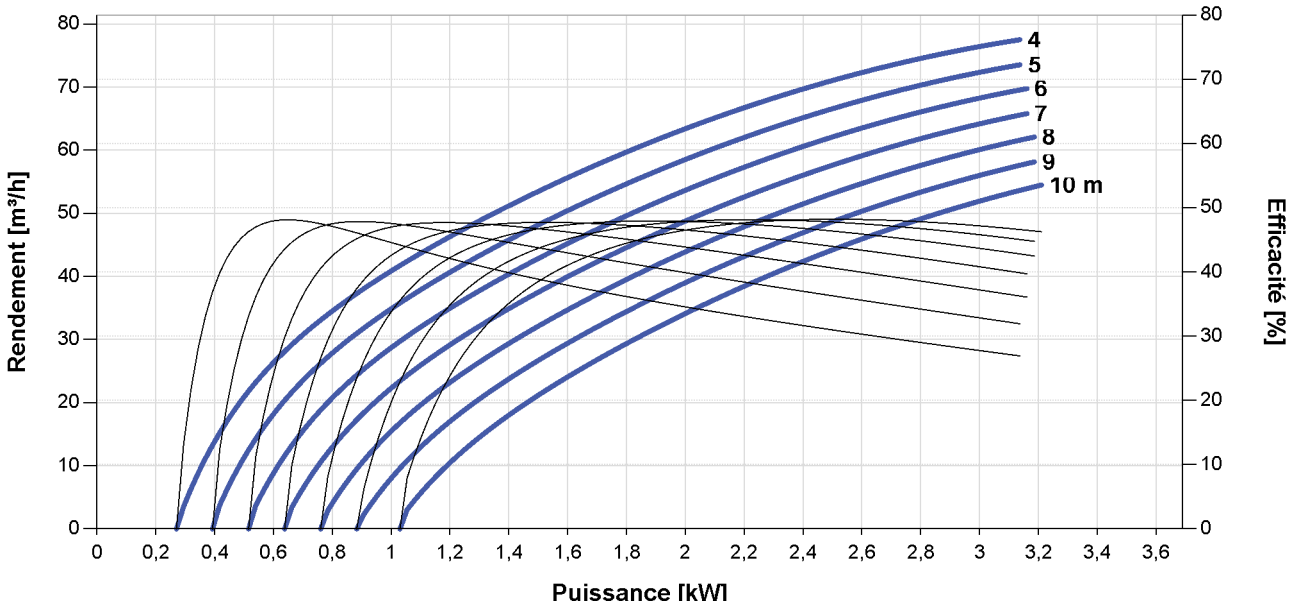

Dimensions et poids

Contrôleur

H1 = 352 mm
H2 = 333 mm
W1 = 207 mm
W2 = 170 mm
W3 = 164 mm
D1 = 124 mm

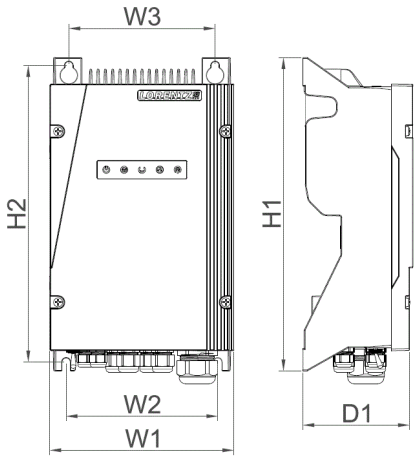

Pompe

A = 613 mm
B = 245 mm
C = 368 mm
D = 96 mm
E = 150 mm
S = 4 in

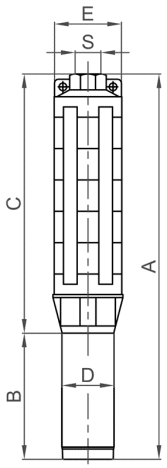

	Poids net
Contrôleur	6,1 kg
Pompe	17 kg
Moteur	10 kg
Extrémité de la pompe	7,0 kg

*Vmp: Tension MPP en condition de test standard (STC) : rayonnement solaire 1 000 W/m², température des cellules 25 °C

BERNT LORENTZ GmbH
Siebenstuecken 24, 24558 Henstedt-Ulzburg,
Germany, Tel +49 (0)4193 8806-700, www.lorentz.de

Sun. Water. Life.

Créé par LORENTZ COMPASS 3.1.0.210
Toutes les caractéristiques techniques et informations sont fournies de bonne foi. Un risque d'erreur existe et les produits peuvent être modifiés sans préavis.Les photos peuvent varier des produits réels selon les exigences et les réglementations du marché local.